- Przekaźniki ogólnego zastosowania
- Połączenia wsuwkowe płaskie (konektorowe) - faston 250 (6,3 x 0,8 mm)
- Do montażu na płycie
- Wysoka zdolność łączeniowa
- Cewki AC i DC
- Uznania, certyfikaty, dyrektywy: RoHS, CE

Dane styków

Liczba i rodzaj zestyków		2Z	
Materiał styków		**$AgSnO_2$**	
Znamionowe / maks. napięcie zestyków	AC	400 V / 440 V	
Minimalne napięcie zestyków		10 V	
Znamionowy prąd (moc) obciążenia w kategorii	AC1	16 A / 250 V AC	10 A / 400 V AC
	DC1	10 A / 24 V DC	
	DC13	0,3 A / 120 V	0,15 A / 250 V (R300)
Minimalny prąd zestyków		10 mA	
Maksymalny prąd załączania		30 A	
Obciążalność prądowa trwała zestyku		16 A	
Maksymalna moc łączeniowa w kategorii	AC1	4 000 VA	
Minimalna moc łączeniowa		1 W	
Rezystancja zestyków		≤ 100 mΩ	
Maksymalna częstość łączeń			
• przy obciążeniu znamionowym w kategorii	AC1	1 200 cykli/h	
• bez obciążenia		12 000 cykli/h	

Dane cewki

Napięcie znamionowe	50 Hz AC	6, 12, 24, 48, 60, 110, 120, 220, **230**, 400 V	
	DC	6, 12, 24, 48, 60, 110, 120, 220 V	
Napięcie odpadowe		AC: ≥ 0,15 U_n	DC: ≥ 0,1 U_n
Roboczy zakres napięcia zasilania		patrz Tabele 1, 2	
Znamionowy pobór mocy	AC	2,7 VA	
	DC	1,5 W	

Dane izolacji wg PN-EN 60664-1

Znamionowe napięcie izolacji	400 V AC	
Znamionowe napięcie udarowe	4 000 V	1,2 / 50 µs
Kategoria przepięciowa	III	
Stopień zanieczyszczenia izolacji	3	
Napięcie probiercze		
• pomiędzy cewką a stykami	2 500 V AC	typ izolacji: podstawowa
• przerwy zestykowej	1 500 V AC	rodzaj przerwy: oddzielenie niepełne
• pomiędzy torami prądowymi	2 500 V AC	typ izolacji: podstawowa
Odległość pomiędzy cewką a stykami		
• w powietrzu	≥ 4 mm	
• po izolacji	≥ 6 mm	

Pozostałe dane

Czas zadziałania / powrotu (wartości typowe)	20 ms / 15 ms	
Trwałość łączeniowa		
• w kategorii AC1	≥ 10^5	16 A, 250 V AC
• w zależności od cosφ	patrz Wykres 2	
Trwałość mechaniczna (cykle)	≥ 10^7	
Wymiary (a x b x h)	35 x 35 x 64 mm	
Masa	85 g	
Temperatura otoczenia (bez kondensacji i/lub oblodzenia)	• składowania	-40...+85 °C
	• pracy	-40...+85 °C
Stopień ochrony obudowy	IP 00	wg PN-EN 60529
Ochrona przed oddziaływaniem środowiska	RTI	wg PN-EN 61810-7
Odporność na udary	10 g	
Odporność na wibracje	5 g	10...150 Hz

Dane zaznaczone pogrubionym drukiem dotyczą standardowych wykonań przekaźników.

11.07.2018

Wymiary

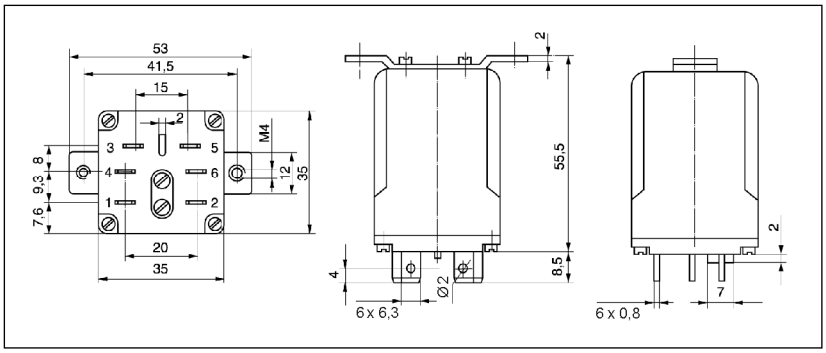

Schemat połączeń
(widok od strony wyprowadzeń)

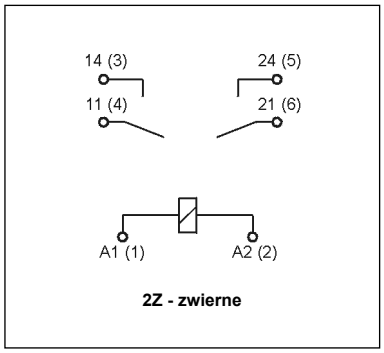

Trwałość łączeniowa w funkcji mocy obciążenia. Częstość łączeń: 1 200 cykli/h
Wykres 1

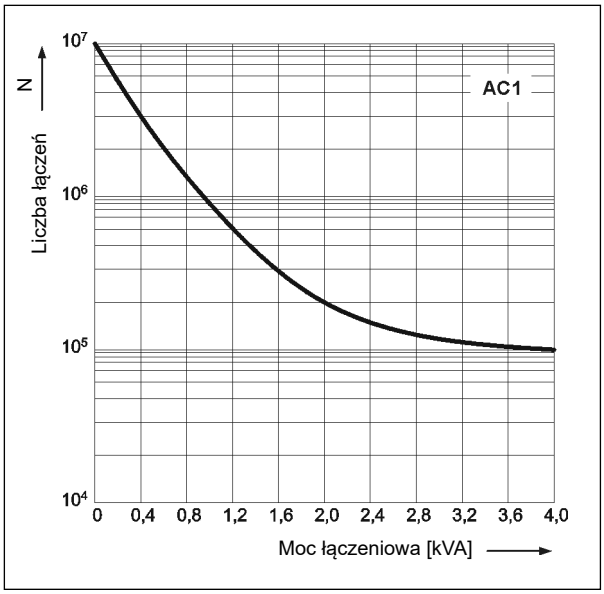

Współczynnik redukcji trwałości łączeniowej dla indukcyjnych obciążeń prądu przemiennego
Wykres 2

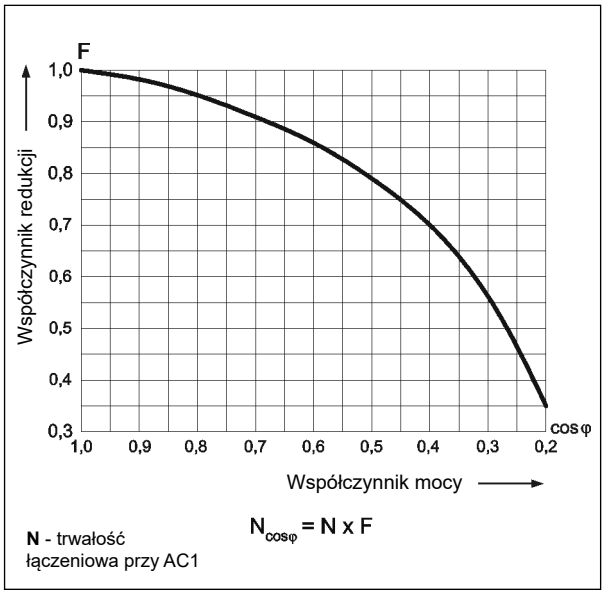

Montaż

Przekaźniki **R10/16** przeznaczone są do połączeń wsuwkowych płaskich (konektorowych) - faston 250 (6,3 x 0,8 mm), przekaźniki montowane są bezpośrednio na płycie (przy pomocy 2 wkrętów M4).

ŚRODKI OSTROŻNOŚCI:
1. Należy upewnić się, że parametry produktu opisane w jego specyfikacji zapewniają margines bezpieczeństwa dla prawidłowej pracy urządzenia lub systemu oraz bezwzględnie unikać użytkowania, które przekracza parametry produktu. **2.** Nigdy nie dotykać części urządzenia produktu znajdującego się pod napięciem. **3.** Należy upewnić się, że produkt podłączony jest prawidłowo. Nieprawidłowe podłączenie może spowodować złe działanie, nadmierne przegrzewanie oraz ryzyko powstania ognia. **4.** Jeśli istnieje ryzyko, że wadliwa praca produktu mogłaby spowodować dotkliwe straty materialne lub zagrażać zdrowiu i życiu ludzi lub zwierząt, należy konstruować urządzenia lub systemy tak, aby wyposażone były w podwójny system bezpieczeństwa, gwarantujący niezawodną pracę.

Dane cewki - wykonanie napięciowe, zasilanie prądem stałym — Tabela 1

Kod cewki	Napięcie znamionowe V DC	Rezystancja cewki przy 20 °C Ω	Tolerancja rezystancji	Roboczy zakres napięcia zasilania (zimna cewka) V DC	
				min. (przy 20 °C)	maks. (przy 20 °C)
1006	6	28	± 10%	4,8	6,6
1012	12	110	± 10%	9,6	13,2
1024	24	430	± 10%	19,2	26,4
1048	48	1 750	± 10%	38,4	52,8
1060	60	2 700	± 10%	48,0	66,0
1110	110	9 200	± 10%	88,0	121,0
1120	120	11 000	± 10%	96,0	132,0
1220	220	37 000	± 10%	176,0	242,0

Dane cewki - wykonanie napięciowe, zasilanie prądem przemiennym 50 Hz — Tabela 2

Kod cewki	Napięcie znamionowe V AC	Rezystancja cewki przy 20 °C Ω	Tolerancja rezystancji	Roboczy zakres napięcia zasilania (zimna cewka) V AC	
				min. (przy 20 °C)	maks. (przy 20 °C)
3006	6	5,3	± 15%	4,8	6,6
3012	12	20	± 15%	9,6	13,2
3024	24	88	± 15%	19,2	26,4
3048	48	360	± 15%	38,4	52,8
3060	60	520	± 15%	48,0	66,0
3110	110	2 000	± 15%	88,0	121,0
3120	120	2 300	± 15%	96,0	132,0
3220	220	7 200	± 15%	176,0	242,0
3230	**230**	**7 900**	**± 15%**	**184,0**	**253,0**
3400	400	21 500	± 15%	320,0	440,0

Dane zaznaczone pogrubionym drukiem dotyczą standardowych wykonań przekaźników.

Oznaczenia kodowe do zamówień

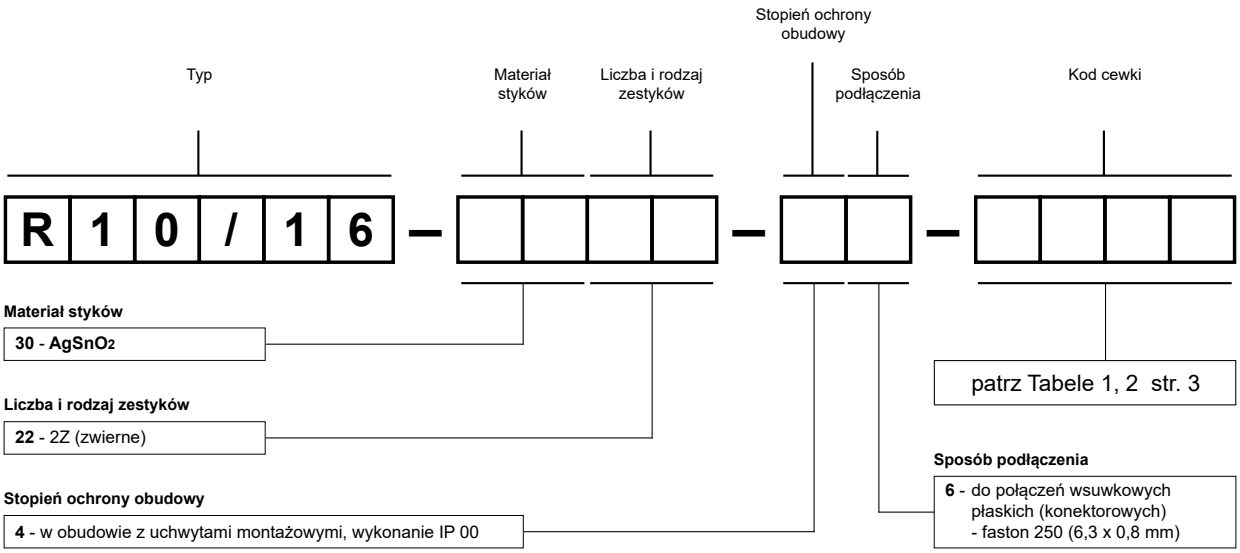

Przykład kodowania:

R10/16-3022-46-3230 przekaźnik **R10/16**, do połączeń wsuwkowych płaskich (konektorowych) - faston 250 (6,3 x 0,8 mm), dwa zestyki zwierne, materiał styków $AgSnO_2$, napięcie cewki 230 V AC 50 Hz, w obudowie z uchwytami montażowymi IP 00

11.07.2018